Энергосберегающие тепловые завесы Evolvent

Техническая документация, часть 2

- **Универсальный тепловой регистр**
  Медь/алюминий. Регистр рассчитан на большую мощность и широкую область применения (водяная версия)
- **Резистивные термоэлементы**
  Нержавеющие, спиральные пластины с защитой от перегрева (электрическая версия).
- **Центробежные вентиляторы**
  Двухпоточные, без вибрации, переменный ток: 230 В, 1 фаза, 50 Гц.
  Бесшумные, полная защита двигателя с помощью термоконтактов
- **Выходное сопло напорной камеры**
  Алюминий натуральный, анодированный
- **Воздухозаборная решетка**
  Листовая перфорированная сталь с покрытием под цвет корпуса

Модели и размеры Evolvent Evo S, EVO U, EVO UDB, Evo Z и EVO MC

	Размеры			Крепление				Ревизионное окно				Подключение труб			Электр.	
	ширина B [mm]	высота H [mm]	глубина T [mm]	a [mm]	b [mm]	c [mm]	d [mm]	e [mm]	f [mm]	g [mm]	h [mm]	i [mm]	k [mm]	l [mm]	m [mm]	n [mm]
1-S	1000 до 3000	255	545	75	142	360	–	338	175	65	–	38	443	277	75	195
2-S		305	625	75	132	450	–	418	175	65	–	50	524	348	75	195
3-S		435	860	75	160	655	–	609	222	75	–	50	757	562	75	215
1-U	1000 до 3000	255	695	75	142	360	–	338	175	65	150	38	443	277	75	195
2-U		305	825	75	132	450	–	418	175	65	200	50	524	348	75	195
3-U		435	1140	75	162	655	280	609	222	75	283	50	757	562	75	215
1-UDB	1000 до 3000	250	690	75	140	360	–	338	175	25	150	38	440	274	75	192
2-UDB		300	820	75	130	450	–	418	175	25	200	50	521	345	75	192
3-UDB		430	1160	75	160	655	320	609	222	30	300	50	755	560	75	212
1-Z	1000 до 3000	мин. 295	786	75	176	590	–	403	215	25	165	38	506	341	75	208
2-Z		мин. 345	891	75	161	710	–	458	215	25	215	50	561	384	75	208
3-Z		мин. 475	1260	75	185	730	320	666	276	25	315	50	835	655	75	237
1-MC	1000 до 3000	625	259	45	60	135	–	435	150	180	–	100	50	278	95	278
2-MC		675	309	45	60	185	–	465	170	180	–	100	50	278	145	278
3-MC		957	434	45	60	310	–	615	232	290	–	100	50	278	210	278

Сохраняем за собой право на технические изменения.

Опубликовано TopClimat.ru

Evolvent Evo S

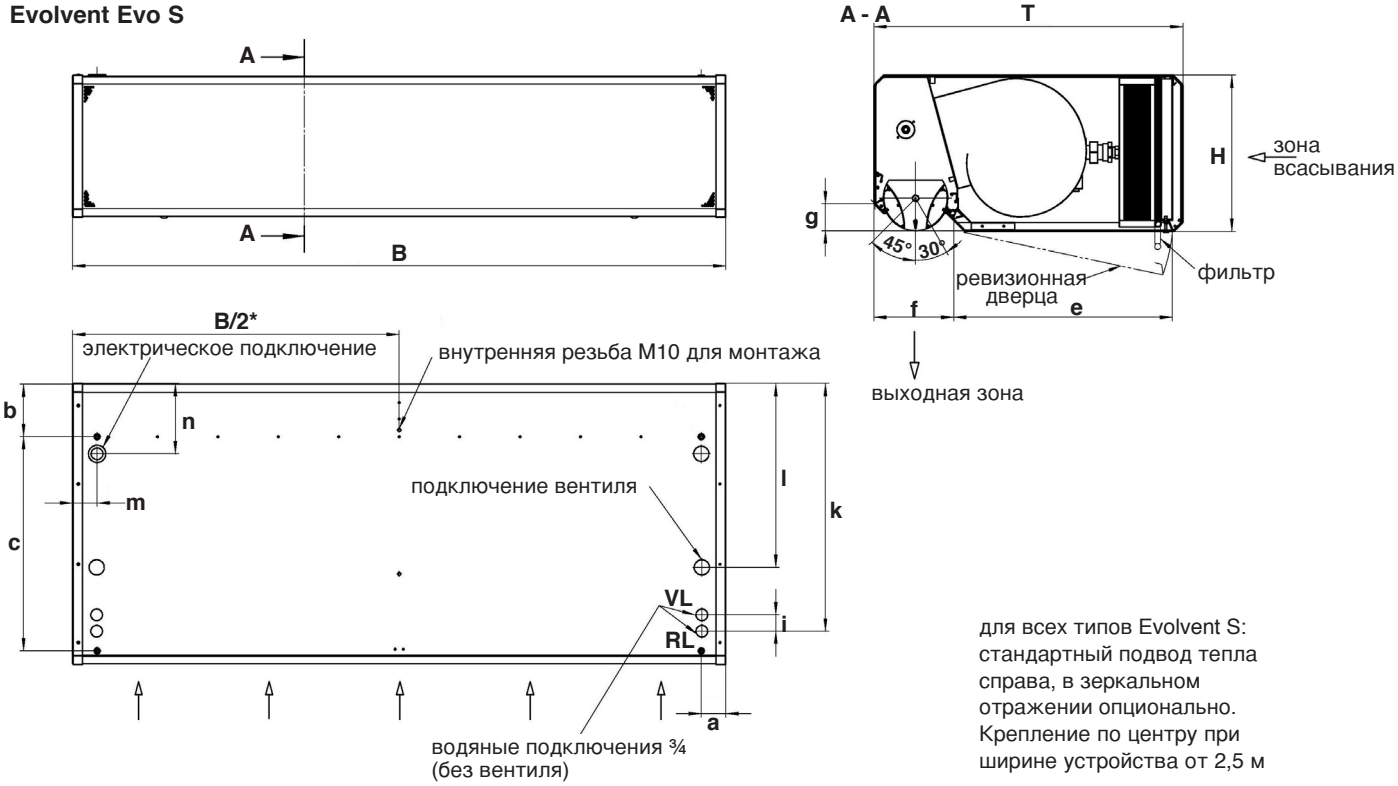

для всех типов Evolvent S: стандартный подвод тепла справа, в зеркальном отражении опционально. Крепление по центру при ширине устройства от 2,5 м

Evolvent Evo U

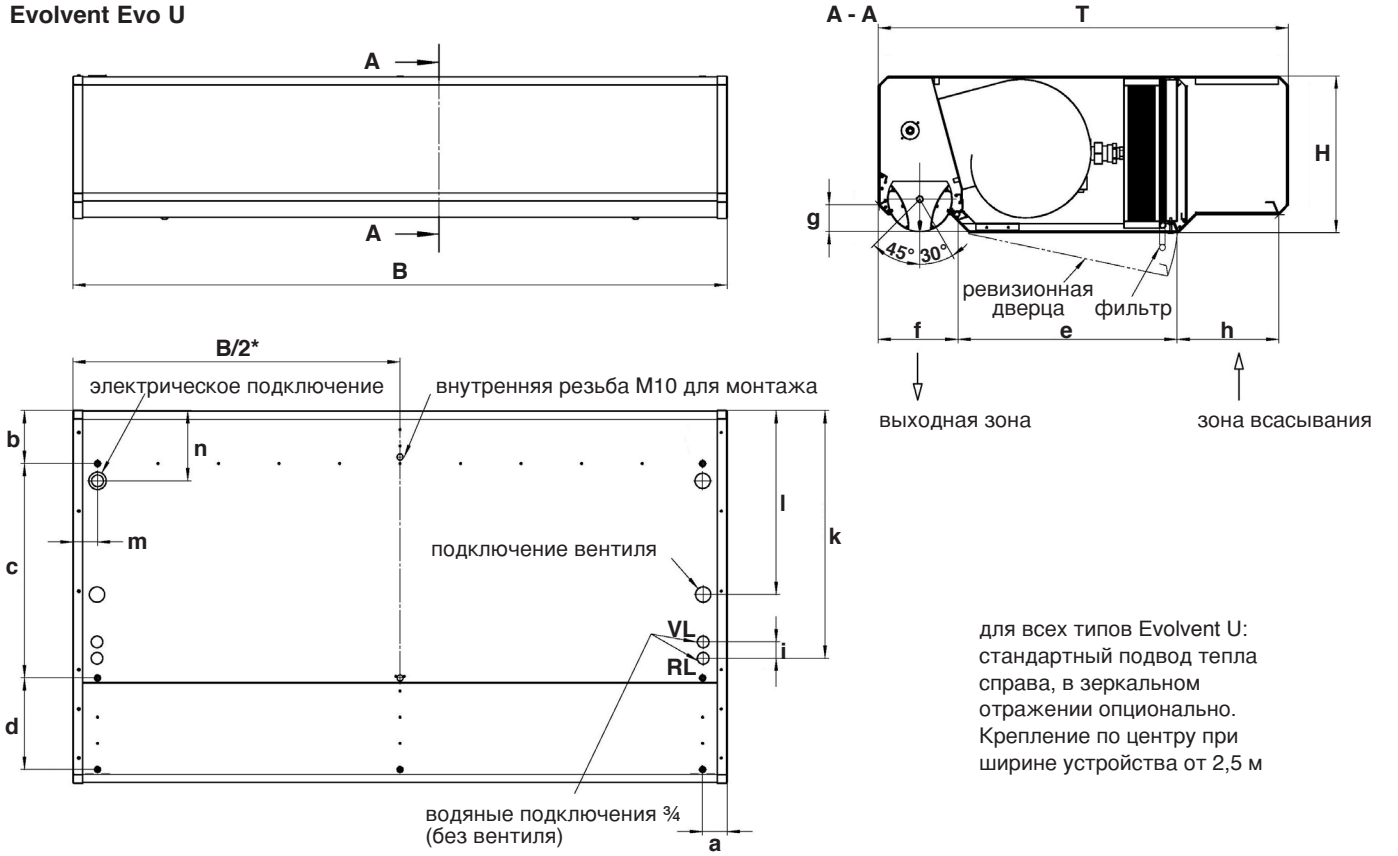

для всех типов Evolvent U: стандартный подвод тепла справа, в зеркальном отражении опционально. Крепление по центру при ширине устройства от 2,5 м

Опубликовано TopClimat.ru

Evolvent Evo UDB

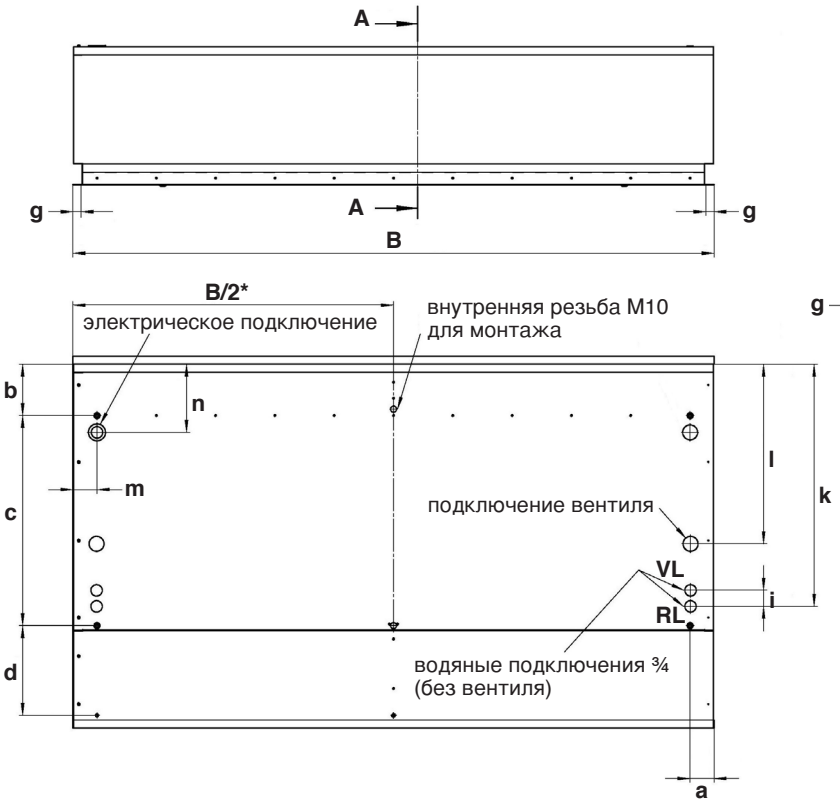

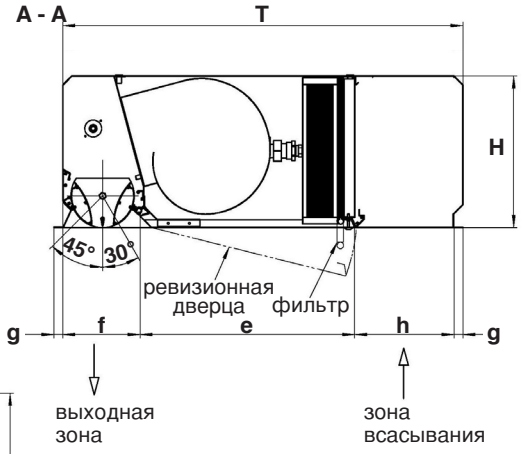

для всех типов Evolvent UDB:
стандартный подвод тепла
справа, в зеркальном
отражении опционально.
Крепление по центру при
ширине устройства от 2,5 м

Evolvent Evo Z

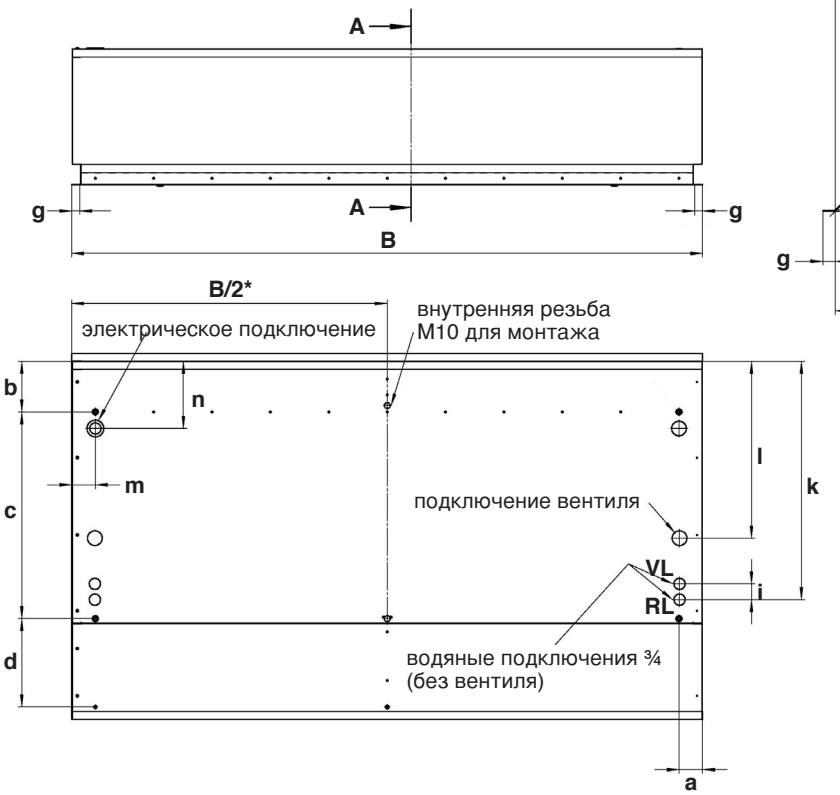

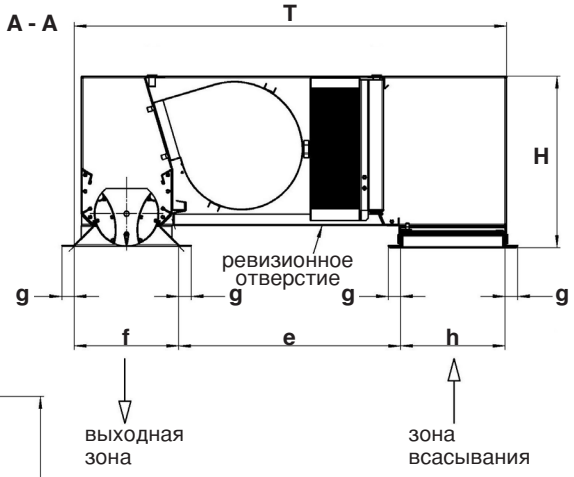

для всех типов Evolvent Z:
стандартный подвод тепла
справа, в зеркальном
отражении опционально.
Крепление по центру при
ширине устройства от 2,5 м

Опубликовано TopClimat.ru

Evolvent Evo MC

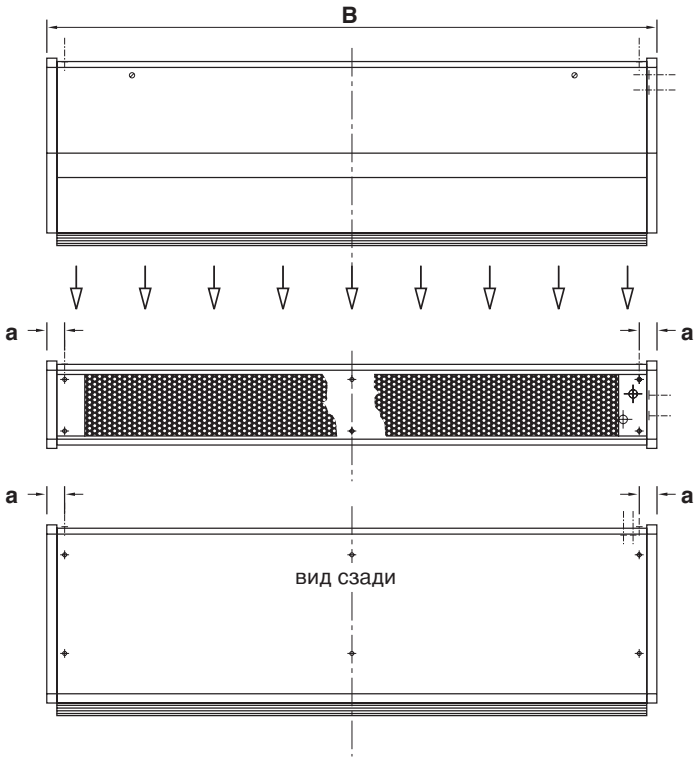

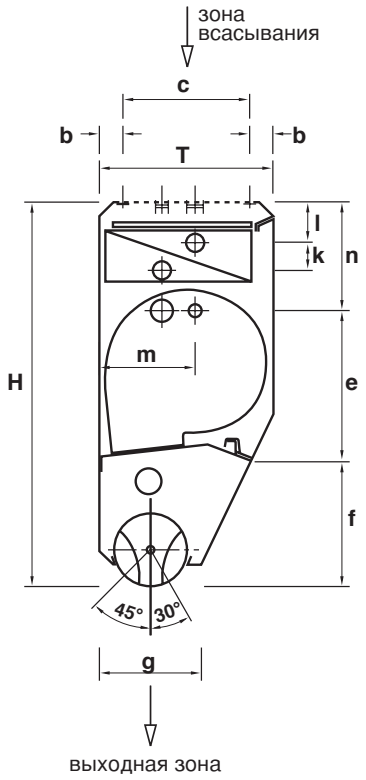

для всех типов Evolvent MC: стандартный подвод тепла справа, в зеркальном отражении опционально.

Опубликовано TopClimat.ru

Расчет индивидуальной конструкции

1. Вы определяете тип своего здания (A, B или C).
2. Вы определяете, на какой выпускной высоте должно монтироваться устройство.
3. В диаграмме находите предполагаемую экранирующую мощность устройства Evo 1, 2, или 3 соответственно при монтаже втулки по типу **IDW** (с вращением в сторону помещения) и **ADW** (с вращением в сторону улицы).
4. Необходимое экранирование (защита) зависит от метеорологических и характерных для каждого помещения факторов, таких как прямые и сильные ветровые нагрузки, защищенный от уличного сквозняка или расположенный поперечно относительно общего направления ветра проход.

Исходные значения

- Формирующийся воздушный поток в отопительный сезон за счет разности температур и влажности внутри/снаружи: от 0,3 до 1 м/с
- При невысоком обдуве, например, за счет выступающих вперед зданий со стороны ветровых нагрузок: от 1 до 3 м/с
- При сильном обдуве, например, на углу или на площади при незначительной защите за счет выступающих вперед зданий: от 1 до 6 м/с
- При расположении на открытых и абсолютно незащищенных участках: значительно выше

Тяга и восходящие тепловые потоки на примере вариантов расположения зданий A, B и C.

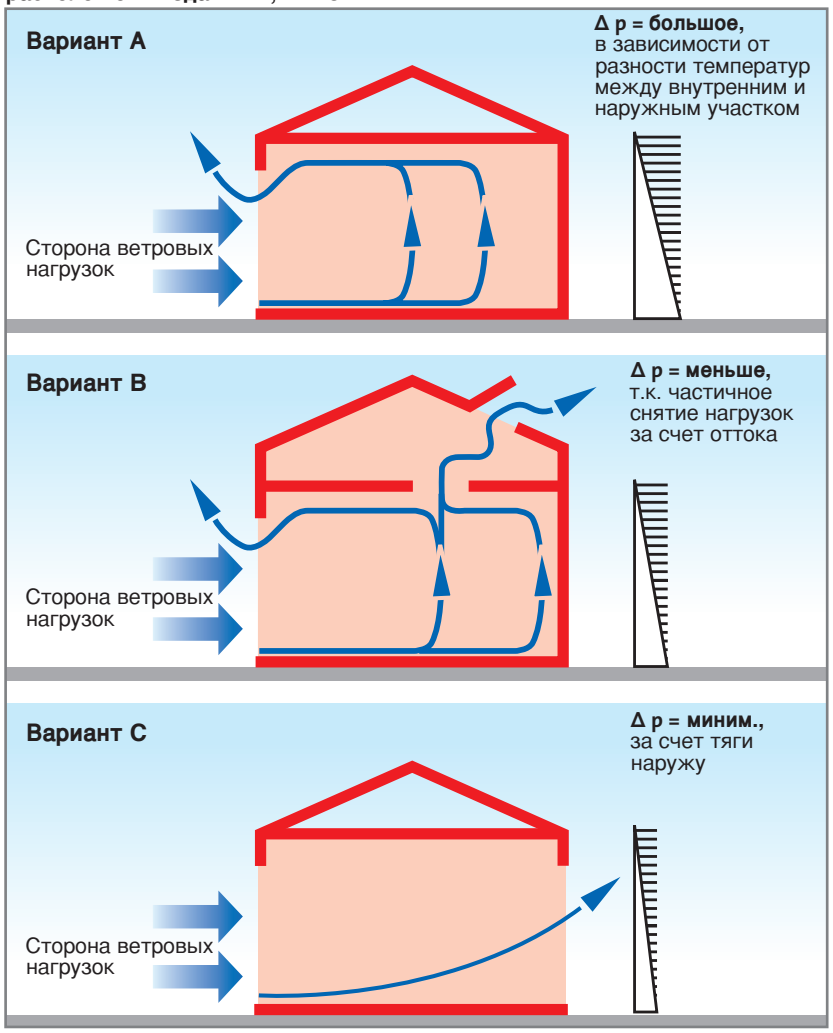

Вариант A

- двери расположены с одной стороны здания
- практически отсутствует возможность оттока воздуха за счет восходящего потока тепла или эффекта каминной трубы

Вариант B

- двери расположены с одной стороны здания
- возможность оттока воздуха за счет восходящего теплого потока на верхних этажах или за счет тяги наружу через площади, размер которых не превышает половину площади двери (высота не учитывается)

Вариант C

- незащищенные входные группы расположены также с других сторон здания, например, сбоку или напротив
- показатели возможностей оттока воздуха идентичны показателям экранируемой площади двери или выше

Примечание: потоки должны измеряться при различных ветровых нагрузках.

Опубликовано TopClimat.ru

Вариант A, проникновение холодного воздуха в дверной проем

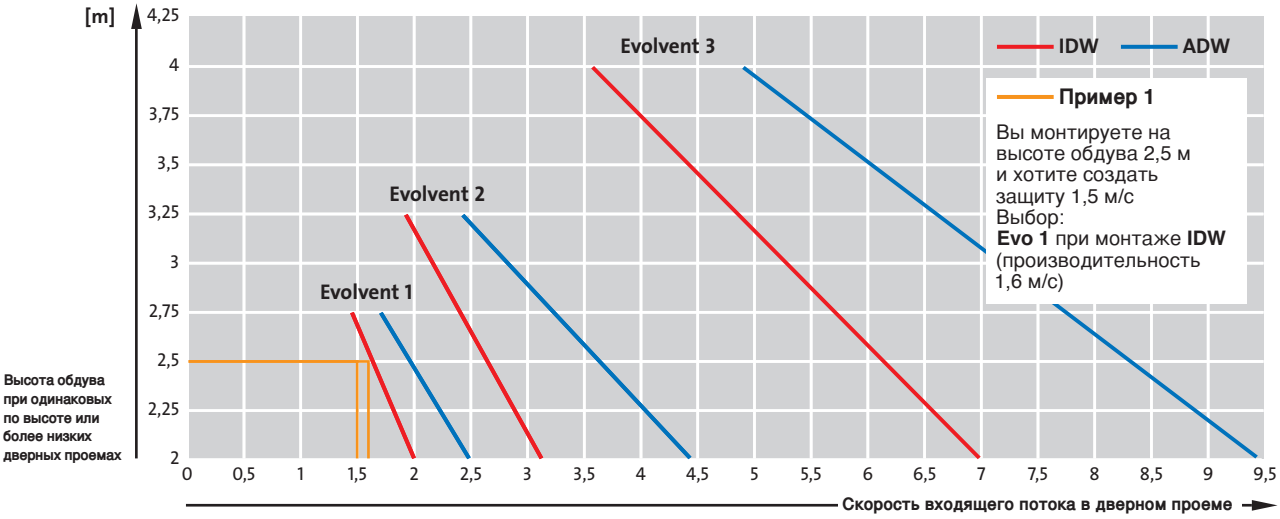

Вариант B, проникновение холодного воздуха в дверной проем

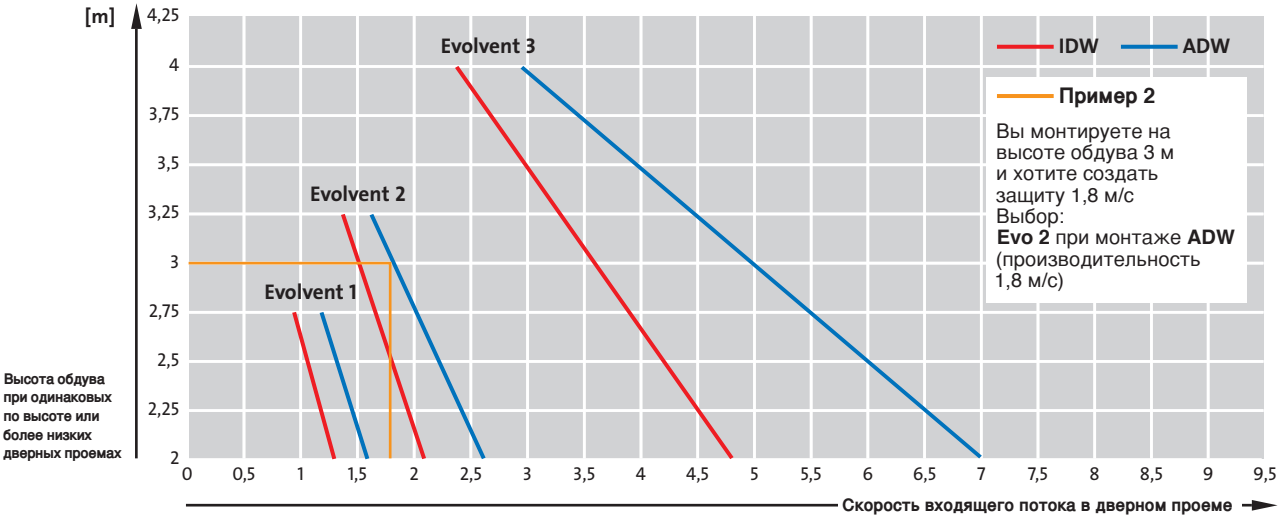

Вариант C, проникновение холодного воздуха в дверной проем

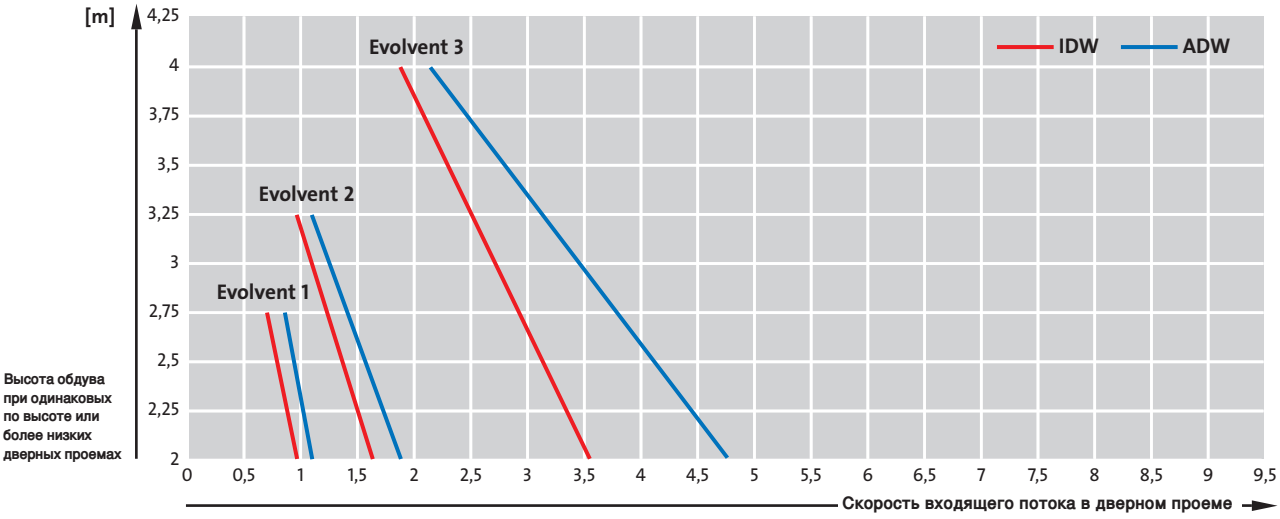

Опубликовано TopClimat.ru

Коды для заказа

Evolvent = артикул

1 = серия (ступень мощности)

2 = серия (ступень мощности)

3 = серия (ступень мощности)

S = навесной монтаж (воздухозабор с торцевой стороны)

U = навесной монтаж (воздухозабор снизу)

UDB = встроенный монтаж (нижняя часть полностью видна)

Z = встроенный монтаж (видны только воздухозабор и выход)

MC = навесной монтаж (воздухозабор сверху)

100, 150, 200, 250,300 = монтажная ширина в см

W = горячая вода 90 / 70ºC – 80 / 60ºC

N = горячая вода 70 / 50ºC

NT = горячая вода 55 / 45ºC

E = электрический тепловой регистр

9010 = стандартный цвет по таблице RAL, возможны другие цвета по RAL или обшивка из хромоникелевой стали.

Evolvent 1-S-100 W 9010 = пример

www.teddington.de

© by Teddington. Irtümer und Technische Änderungen vorbehalten. 07/07

Teddington Luftschleieranlagen GmbH
Industriepark Nord 42 · D-53567 Buchholz (Mendt) · Tel.: +49 (2683) 9694-0 · Fax: +49 (2683) 9694-50 · E-mail: verkauf@teddington.de · www.teddington.de

Опубликовано TopClimat.ru