VIESSMANN

Водогрейный котел для жидкого и газообразного топлива VITOLA 100.

Руководство по монтажу и сервисному обслуживанию.

Опубликовано TopClimat

Указания по технике безопасности

Во избежание опасностей, физического и материального ущерба просим строго придерживаться данных указаний по технике безопасности.

Пояснение указаний по технике безопасности

Внимание
Этот знак предупреждает об опасности материального ущерба и вредных воздействий на окружающую среду.

Указание
Сведения, которым предшествует слово "Указание", содержат дополнительную информацию.

Целевая группа

Данная инструкция предназначена исключительно для уполномоченных специалистов.

- Работы на газопроводке разрешается выполнять только специалистам по монтажу, имеющим на это допуск ответственного предприятия по газоснабжению.
- Электротехнические работы разрешается выполнять только специалистам-электрикам.

Предписания

При проведении работ должны соблюдаться

- законодательные предписания по охране труда,
- законодательные предписания по охране окружающей среды,
- требования организаций по страхованию от несчастных случаев на производстве,
- соответствующие правила техники безопасности по DIN, EN, DVGW, TRGI, TRF и VDE

Работы на установке

- Выключите электропитание установки и проконтролируйте отсутствие напряжения (например, на отдельном предохранителе или на главном выключателе).
- Примите меры по предотвращению повторного включения установки.
- При использовании газового топлива закройте запорный газовый кран и предохраните его от несанкционированного открывания.

5869 681 GUS

Опубликовано TopClimat

Оглавление

Подготовка монтажа
Свободные пространства для монтажа 4

Последовательность монтажа
Установка и выравнивание положения водогрейного котла 5
Монтаж теплоизоляции 6
Подключение на стороне газохода 10
Подключение со стороны греющего контура 10
Подключение аварийных линий 11
Электрическое подключение и монтаж верхнего щитка 12
Монтаж установочной плиты и горелки 14
Ввод в эксплуатацию и настройка 15

5869 681 GUS

Опубликовано TopClimat

Свободные пространства для монтажа

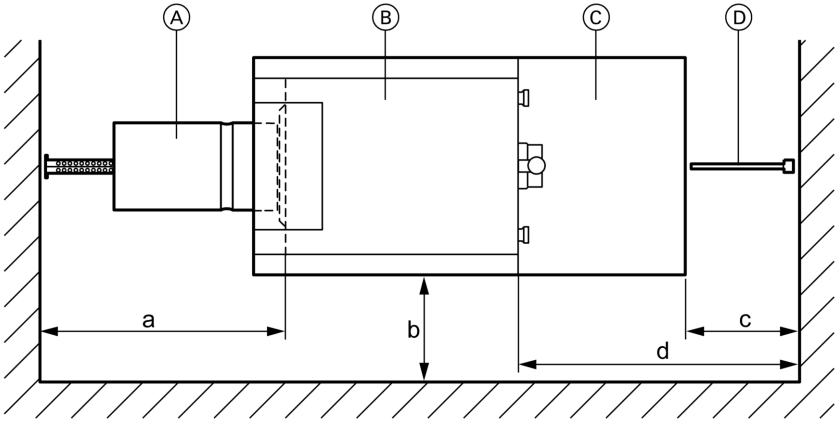

Ⓐ Камера сгорания
Ⓑ Водогрейный котел
Ⓒ Емкостный водонагреватель
Ⓓ Погружная гильза (только для Vitocell, тип EHA, объем 350 л)

Номинальная тепловая мощность	кВт	15	18	22	27	33
a	мм	520	620	680	785	850
b	мм	100	100	100	100	100
c	мм	—	—	—	450	450
d		Учесть конструктивную длину регулятора тяги Vitoair.				

5869 681 GUS

Опубликовано TopClimat

Установка и выравнивание положения водогрейного котла

Установка без емкостного водонагревателя

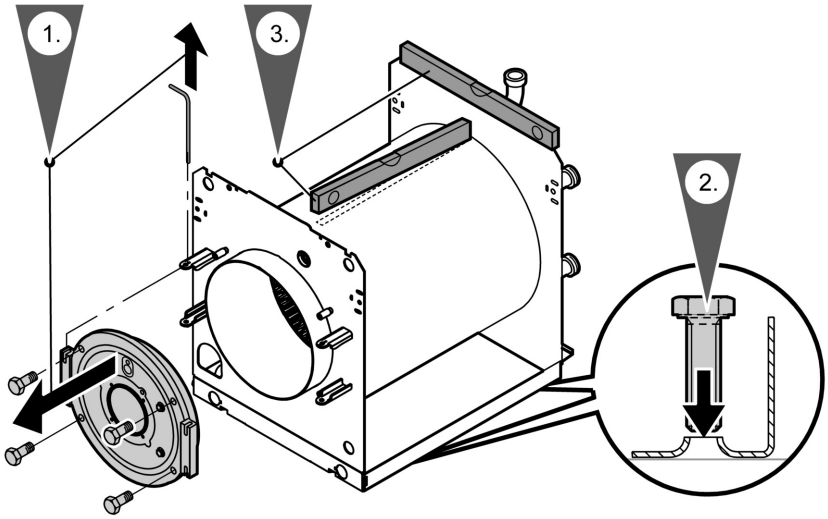

Установить водогрейный котел с небольшим подъемом задней части.

Указание
Снять и сохранить пакет с фирменной табличкой водогрейного котла, винтами основания и задвижкой смотрового люка. Фирменная табличка приклеивается к боковому щитку теплоизоляции, задвижка привинчивается к установочной плите для горелки.

Установка на подставку

Инструкция по монтажу на упаковке подставки

Установка на емкостный водонагреватель

Инструкция по монтажу межсоединения

5869 681 GUS

Опубликовано TopClimat

Монтаж теплоизоляции

Указание
Все необходимые детали находятся в коробке с теплоизоляцией.

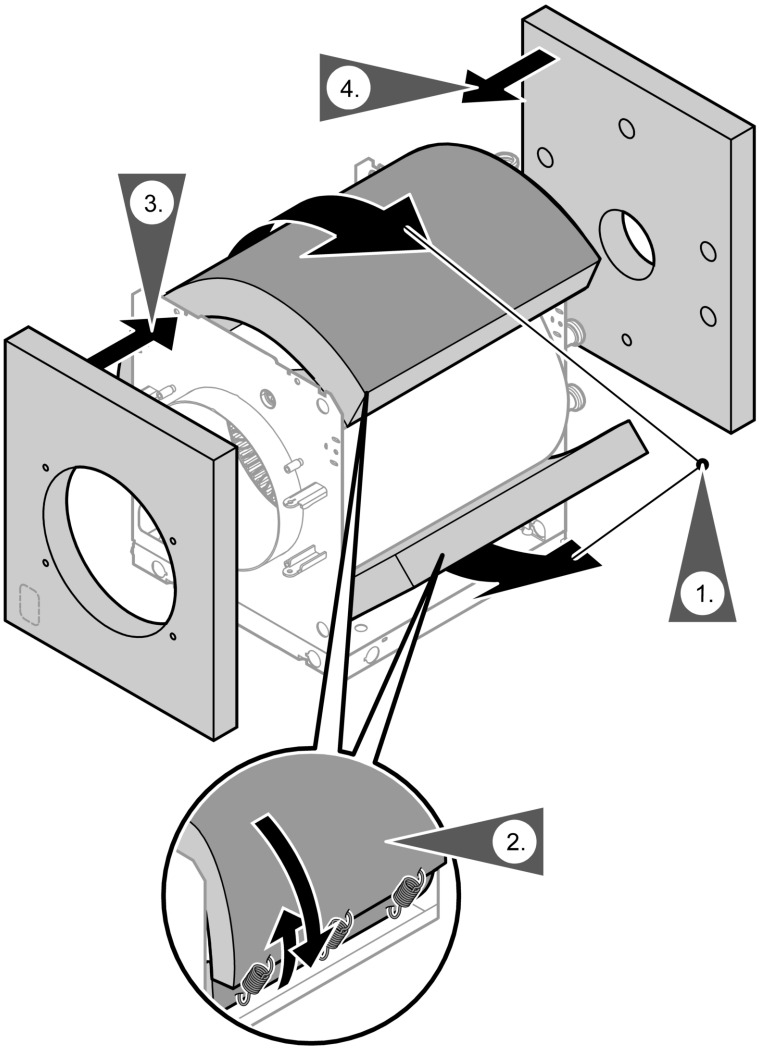

5869 681 GUS

Опубликовано TopClimat

Режим эксплуатации с отбором воздуха для горения извне (при наличии)

При режиме эксплуатации с отбором воздуха для горения извне перед установкой щитков теплоизоляции смонтировать приточный воздуховод.

Инструкция по монтажу принадлежностей для режима эксплуатации с отбором воздуха для горения извне

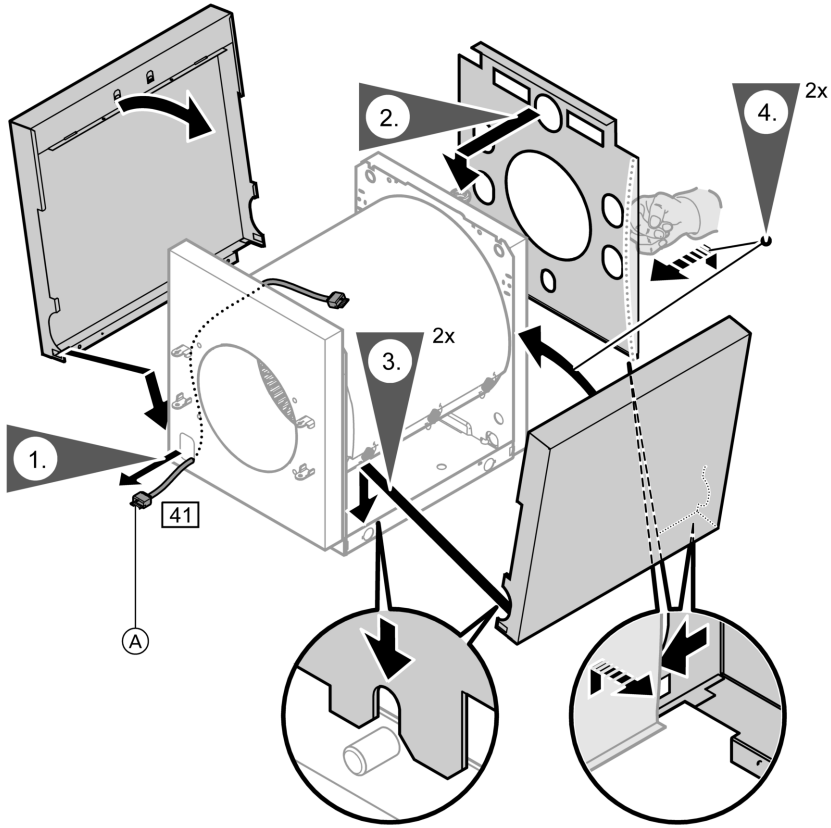

5869 681 GUS

Ⓐ Кабель горелки 41

Опубликовано TopClimat

Монтаж теплоизоляции (продолжение)

Указание
При монтаже боковых щитков приподнять задний щиток и прижать к водогрейному котлу. Он должен опираться на внутреннюю поверхность отбортовки боковых щитков.

Указание
Датчик температуры котловой воды [3] *находится в упаковке контроллера.*

Вставить чувствительный элемент Ⓐ и датчик температуры котловой воды [3] как можно глубже в погружную гильзу.

! **Внимание**
Повреждения капилляров приводят к неисправностям в работе чувствительных элементов.
Капилляры не перегибать.

5869 681 GUS

Опубликовано TopClimat

Монтаж теплоизоляции (продолжение)

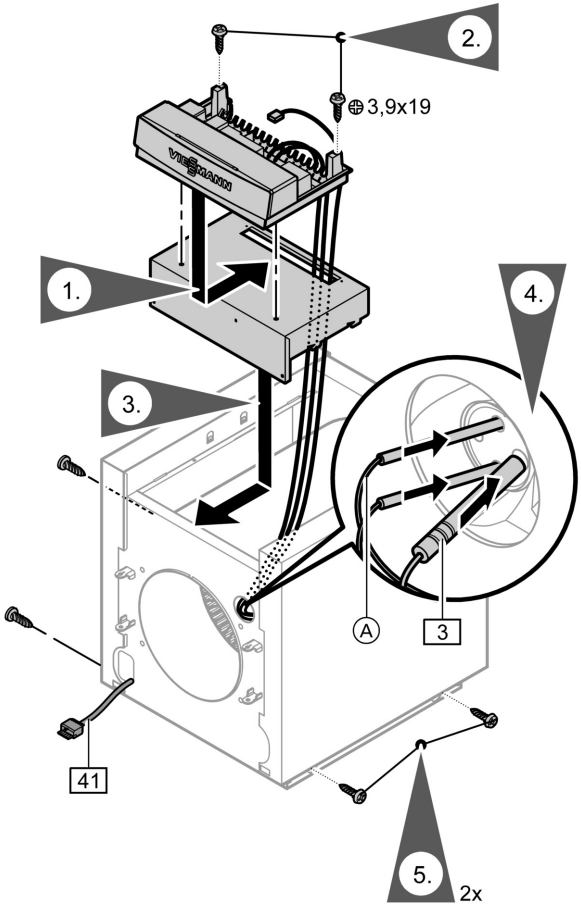

Ⓐ Чувствительный элемент

3 Датчик температуры котловой воды

5869 681 GUS

Опубликовано TopClimat

Подключение на стороне газохода

Инструкция по монтажу Vitoair

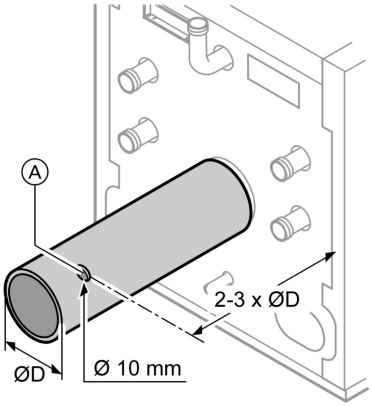

1. Соединить патрубок отходящих газов кратчайшим путем и с небольшим подъемом с дымовой трубой.
   Газоход (условный проход) ∅130 мм

2. Высверлить измерительное отверстие Ⓐ.

3. Уплотнить газоход и установить теплоизоляцию.

   Указание
   Места подключения должны быть газонепроницаемыми.

Подключение со стороны греющего контура

Инструкция по монтажу коллектора отопительного контура Divicon

5869 681 GUS

Опубликовано TopClimat

Подключение со стороны греющего контура (продолжение)

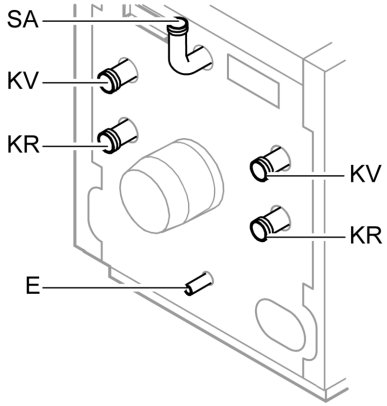

E Спускной вентиль и мембранный расширительный сосуд R 3/4

KR Обратная магистраль котла G 1½

KV Подающая магистраль котла G 1 1/2

SA Подключение аварийных линий (предохранительный клапан и спускной вентиль) G 1 1/2

Подключение аварийных линий

Инструкция по монтажу группы безопасности

Смонтировать аварийные линии.

Минимальные поперечные сечения:
- входной патрубок предохранительного клапана: Dy 15 (R ½)
- выпускная линия предохранительного клапана: Dy 20 (R ¾)
- трубопровод к расширительному сосуду
  15 - 18 кВт: Dy 15 (R ½)
  22 - 33 кВт: Dy 20 (R ¾)

Допустимое рабочее давление: 3 бар
Испытательное давление: 4 бар

Устройство контроля заполненности котлового блока водой

В результате испытаний подтверждено выполнение требований согласно EN 12828. Дополнительное устройство контроля заполненности котлового блока водой не требуется.

5869 681 GUS

Опубликовано TopClimat

Подключение аварийных линий (продолжение)

Указание
Оборудовать водогрейные котлы предохранительным клапаном, прошедшим конструктивные испытания и имеющим маркировку в соответствии с TRD 721 и в зависимости от конструкции установки.

Электрическое подключение и монтаж верхнего щитка

Подключения к нижней части контроллера

Инструкция по монтажу контроллера котлового контура

Указание
Штекерный соединитель 40 *для подключения к сети находится в упаковке контроллера.*

5869 681 GUS

Опубликовано TopClimat

Электрическое подключение и монтаж . . . (продолжение)

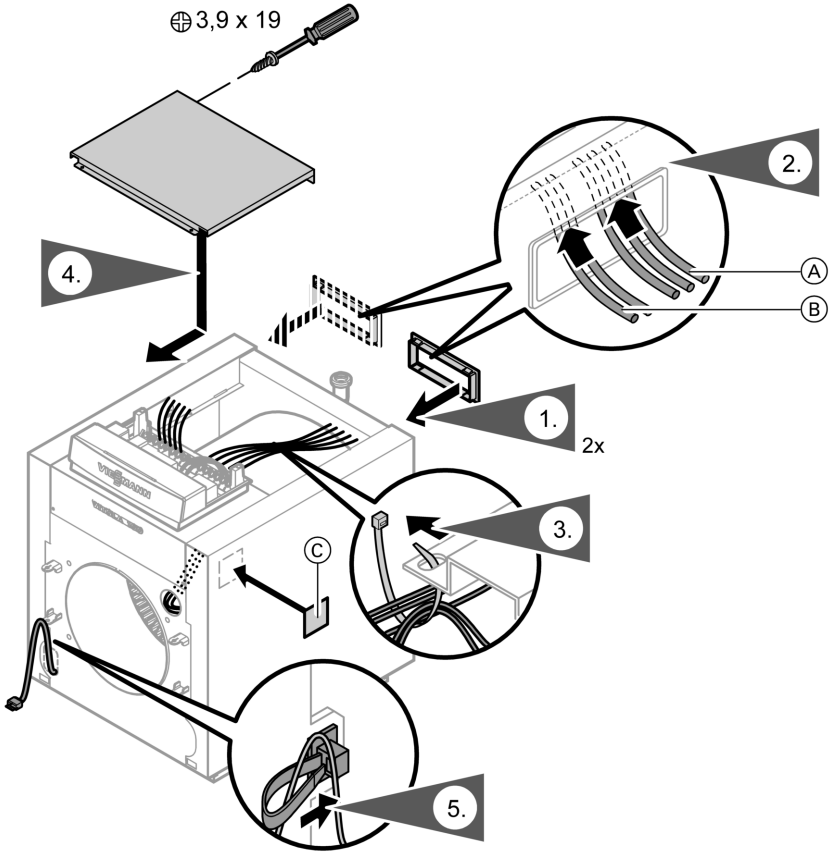

Ⓐ Кабели на 230 В

Ⓑ Низковольтные кабели

Ⓒ Фирменная табличка (по выбору справа или слева)

5869 681 GUS

Опубликовано TopClimat

Монтаж установочной плиты и горелки

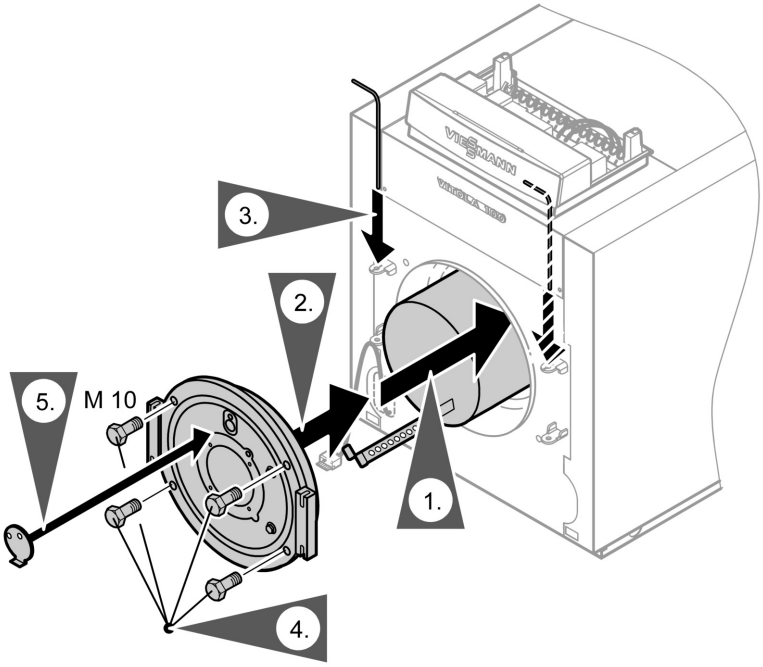

Вставить камеру сгорания до упора (поддерживающей скобой вниз).

Монтаж и регулировка горелки

Отдельная документация на горелку

Указание
Если монтируется жидкотопливная горелка с поддувом производства не фирмы Viessmann: Окружность отверстий для крепления горелки (M 8) и отверстие для ввода трубы горелки соответствуют стандарту EN 226.

5869 681 GUS

Опубликовано TopClimat

Ввод в эксплуатацию и настройка

Инструкция по сервисному обслуживанию водогрейного котла, горелки и контроллера котлового контура

Настройка горелки
Установить расход жидкого или, соответственно, газообразного топлива горелки в соответствии с номинальной тепловой мощностью водогрейного котла.

Опубликовано TopClimat

Viessmann Werke GmbH&Co KG
Представительство в г. Москва - Ул. Вешних Вод, д. 14 - Россия - 129337 Москва
Телефон: +7 / 095 / 77 58 283
Телефакс: +7 / 095 / 77 58 284
www.viessmann.com

5869 681 GUS

Оставляем за собой право на технические изменения.

Отпечатано на экологически чистой бумаге, отбеленной без добавления хлора.

Опубликовано TopClimat