# WINE MASTER C18 IN

# Руководство по установке и эксплуатации

**Руководство по эксплуатации устройства Winemaster C18IN**

## 1.1. ХРАНЕНИЕ ВИНА

В идеальном случае вино необходимо хранить в помещении, обеспечивающем определенные базовые условия: постоянный оптимальный уровень температуры и влажности, минимальное количество света и отсутствие вибрации. В определенной степени, стабильность температуры в винном погребе является даже более важным фактором для сохранности хорошего вина, чем температура сама по себе. Условия в винном погребе обусловлены многими факторами. В зависимости от времени года температура может варьировать между 11 и 18 °C. При температурах свыше 25 °C белые молодые вина могут подвергаться вторичной ферментации (процессу брожения), в то время как у некоторых красных вин может наблюдаться ускоренный процесс созревания (старения).

Установленные поблизости трубы центрального отопления или бойлеры могут нанести вред процессу сохранения вина. Идеальный винный погреб не должен быть слишком сухим или слишком влажным по следующим причинам: сухой воздух оказывает скрытое пагубное действие - он высушивает пробки и может вызвать существенное упаривание вина. Более того, слишком высокий уровень влажности способствует росту плесени на этикетках и пробках. Оптимальный уровень влажности составляет примерно 70%, при этом он может повышаться до 90% без причинения какого-либо ущерба качеству вина.

Винный погреб, включая все стеллажи, должен быть полностью защищен от вибрации. Стеллажи должны быть установлены на полу отдельно стоящими, желательно не соприкасаясь со стеной, поскольку стены весьма чувствительны к вибрации.

Под воздействием света вино быстро стареет. По этой той причине винный погреб должен по большей части времени оставаться в темноте; лишь на небольшие промежутки времени допускается очень тусклое освещение.

Вино является довольно-таки долговечным продуктом вопреки сложившемуся мнению. Однако, для сохранения долговечности, необходимо защитить вино от его главных «врагов», а именно: *от внезапного изменения температуры, от вибрации и света*. При соблюдении необходимых условий вина тонкого вкуса можно хранить в течение длительного времени, обеспечивая надлежащее созревание и оптимальную выдержку.

Содержание:

1. Планирование помещений
   1.1. Выпуск горячего воздуха
   1.2. Погреб
      1.2.1. Изоляция
      1.2.2. Изоляция стен и потолка
      1.2.3. Изоляция пола
      1.2.4. Дверь
      1.2.5. Изоляция других компонентов

2. Установка кондиционера воздуха WineMaster
   2.1. Сверление стены
   2.2. Габаритные размеры
   2.3. Примеры установки
   2.4.Установка трубопроводов
   2.5.Установка водяной трубки

3. Использование кондиционера воздуха WineMaster C18 IN
   3.1. Подключение кондиционера
   3.2. Панель управления
   3.3. Автоматическое размораживание

4. Обслуживание кондиционера воздуха WineMaster C18 IN
   4.1.Замена фильтра

5. Гарантии
   5.1. Двухлетняя контрактная гарантия
   5.2. Условия действия гарантии
   5.3. Исключения и ограничения гарантии

***ХАРАКТЕРИСТИКИ***

| | **WINE C18IN** |
|---|---|
| Установка температуры | Заводская установка 12°C, возможность регулировки от 4 до 15°C* |
| Максимальная температура наружного воздуха | 35°C** |
| Мощность системы охлаждения | 550 Вт при 15°C** |
| Напряжение питания | 230-240 В, 50 Гц – с подключением к заземлению (прилагается кабель длиной 3 м) |
| Потребляемая мощность | 450 Вт |
| Освещение | Флуоресцентная лампа и выключатель, встроенные в устройство |
| Мощность системы отопления | 250 Вт |

Предохранитель должен иметь номинал не менее 16 А.

**Качество и толщина изоляции должны соответствовать объёму погреба и установленной температуре.*
*** Эффективность охлаждения зависит от температуры наружного воздуха. Поэтому при температуре наружного воздуха 35°C установленная для погреба температура, равная 12°C, не может поддерживаться.*
*При частом срабатывании функции термической безопасности возникает риск повреждения конденсатора и стартёра. В любом случае этого следует избегать при температурах наружного воздуха, превышающих 35°C.*
*Эксплуатация оборудования в условиях данной высокой температуры допускается только в летний период.*

# 1. ПЛАНИРОВАНИЕ ПОМЕЩЕНИЙ

Кондиционер воздуха устанавливается в винном погребе на стене.

Для обеспечения нормальной работы винный погреб выпускает наружу воздух, имеющий температуру на 20°C выше температуры всасываемого воздуха. Это воздух выпускается в хорошо вентилируемое помещение или во внешнюю среду.
Эта операция производится при помощи изолированных трубок (ducts) в винном погребе.

## 1.1 ВЫПУСК ГОРЯЧЕГО ВОЗДУХА

- Если **WINEMASTER** выпускает горячий воздух в помещение, то комната должна **хорошо вентилироваться** для обеспечения того, что температура не превысит 35°C. Идеальная температура составляет около 20°C. Предпочтительно выпускать горячий воздух во внешнюю среду посредством трубопроводов.

- Впускные и выпускные воздушные трубопроводы не должны соединяться друг с другом или перегораживаться во избежание перегрева агрегата. Соответствующие два отверстия (впускное и выпускное), таким образом, должны находиться друг от друга на расстоянии не менее 200 мм. Максимальная длина каждого трубопровода не должна превышать 10 метров. Эта длина должна уменьшаться при наличии изгибов (на 1 метр при каждом изгибе). **Радиус изгибов должен быть более 300 мм. Диаметр трубопроводов не должен уменьшаться.**

## 1.2 ПОГРЕБ

### 1.2.1 ИЗОЛЯЦИЯ

Изоляция четырёх стен, двери, потолка и пола необходима для нормальной работы Winemaster. Правильная изоляция позволяет обеспечивать стабильность температуры и влажности.

Для определения типа и толщины изоляции, необходимой в соответствии с внутренним объёмом и температурой погреба, равной 12°C, .может использоваться таблица, приведённая на следующей странице (выбор изоляции).

**Непрерывность изоляции:**

Изолирующие компоненты должны собираться предпочтительно путём перекрытия панелей или склеивания панелей друг с другом с целью обеспечения идеальной непрерывности изоляции.

Это очень важный момент: при таком способе монтажа исключается проникновение тепла и влажности извне, что положительно сказывается на поддержании температурного режима и влажности.

**ВАЖНО**

Действие гарантии на WINEMASTER зависит от строгого соблюдения значений, указанных в таблице "Выбор изоляции" для стен погреба, включая пол и потолок + дверь, а также идеальной непрерывности.

## ***ВЫБОР WINEMASTER И ИЗОЛЯЦИИ***

| | | МИНИМАЛЬНАЯ ТОЛЩИНА ИЗОЛЯЦИИ (мм) для поддержания температуры в погребе 12°C | | |
|---|---|---|---|---|
| | ОБЪЁМ ПОГРЕБА (м3) | ПЕНОПОЛИСТИРОЛ λ = 0,044Вт/м°C | ПРЕССОВАННЫЙ ПОЛИСТИРОЛ λ = 0,030Вт/м°C | ПЕНОПОЛИУРЕТАН λ = 0,025Вт/м°C |
| WINEC18IN | *6* | *40* | *30* | *20* |
| | *8* | *50* | *40* | *30* |
| | *10* | *60* | *40* | *40* |
| | *12* | *80* | *50* | *40* |
| | *14* | *90* | *60* | *50* |
| | *15* | *100* | *70* | *60* |
| | *16* | *110* | *80* | *70* |
| | *17* | *120* | *90* | *80* |
| | *18* | *130* | *100* | *90* |

### 1.2.2 ИЗОЛЯЦИЯ СТЕН И ПОТОЛКА

Производители предлагают несколько видов изоляционных панелей:

- собственно теплоизолирующие панели
- комплексы: теплоизолирующие панели, облагороженные с одной стороны пластиком или др. покрытием.
- сэндвич-панели: теплоизолирующие панели с двухсторонним покрытием деревом или пластиком.

Покрытие теплоизолирующей панели является важным: оно предохраняет ее от повреждений и гарантирует долгий срок ее службы.

Не используйте теплоизоляцию на основе минерального сырья (стекловату, асбест), т.к. она способна накапливать влагу!

Защита от грызунов

Некоторые изоляционные материалы могут быть повреждены грызунами (мышами, крысами...) Поэтому необходимо убедиться, что в стенах погреба отсутствуют отверстия, через которые грызуны могут добраться до изоляции. Такие теплоизолирующие материалы должны иметь защитное покрытие со стороны стены. Полиуретановая изоляция вследствие своего химического состава не подвергается нападению грызунов.

### 1.2.3 ИЗОЛЯЦИЯ ПОЛА

Пол погреба должен быть способен выдерживать вес полок и хранимого на них вина. Таким образом, вы должны выбрать для этой части погреба изоляционный материал с соответствующим сопротивлением сжатию. Производители в своей документации рекомендуют соответствующую изоляцию или материалы, разработанные специальной для изоляции полов.

Сопротивление проминанию (в частности, ножками полок), обеспечивается:

- использованием *"сложных" изоляционных панелей*, покрытых сверху усиленной панелью.

- *покрытием изоляции панелью из древесностружечной плиты* (толщиной около 15 мм), или любым другим подходящим покрытием (например, пластиком и досками).

### 1.2.4 ДВЕРЬ

Теплоизоляция двери является частью обеспечения теплоизоляции погреба.

Возможно два решения:

- обеспечение теплоизоляции двери с использованием таких же теплоизоляционных материалов, как для стен. Заполните изолирующей пеной пространство между дверной панелью и дверной рамой.

- использование изотермальной двери, производимой компанией *FONDIS (FONDIS ISOTHERMAL DOOR)*, заполненной пенополиуретаном. Она имеет герметизирующую прокладку по периметру и магнитную систему закрывания двери.

1.2.5 ИЗОЛЯЦИЯ ДРУГИХ КОМПОНЕНТОВ

Холодильники или другое выделяющее тепло оборудования не должны устанавливаться внутри погреба. Например, трубы с горячей водой, проходящие через погреб, также должны быть теплоизолированы.

## 2. УСТАНОВКА КОНДИЦИОНЕРА WINEMASTER C18IN ВОЗДУХА

Размер крепежа для кондиционера

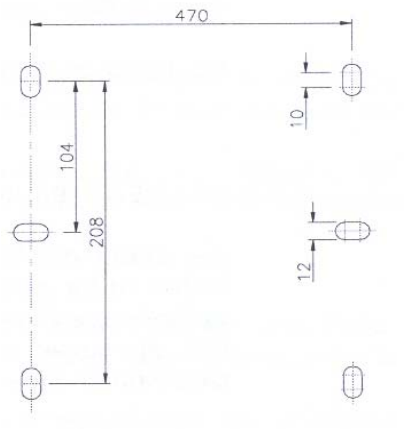


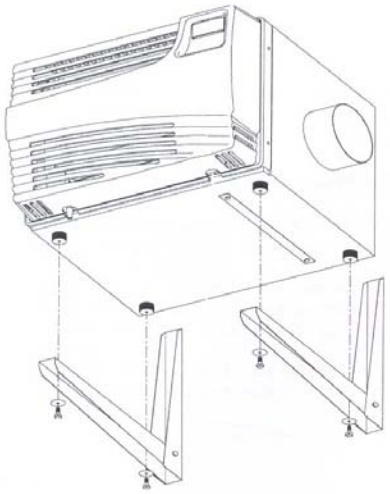

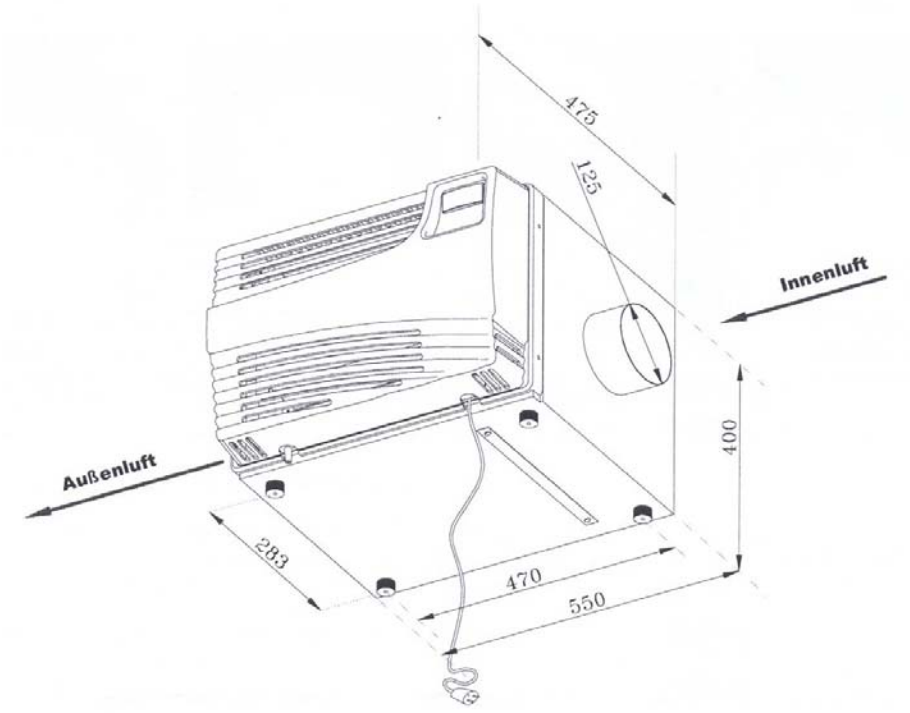

Убедитесь в том, что вы выбрали наилучшее место для установки кондиционера воздуха.

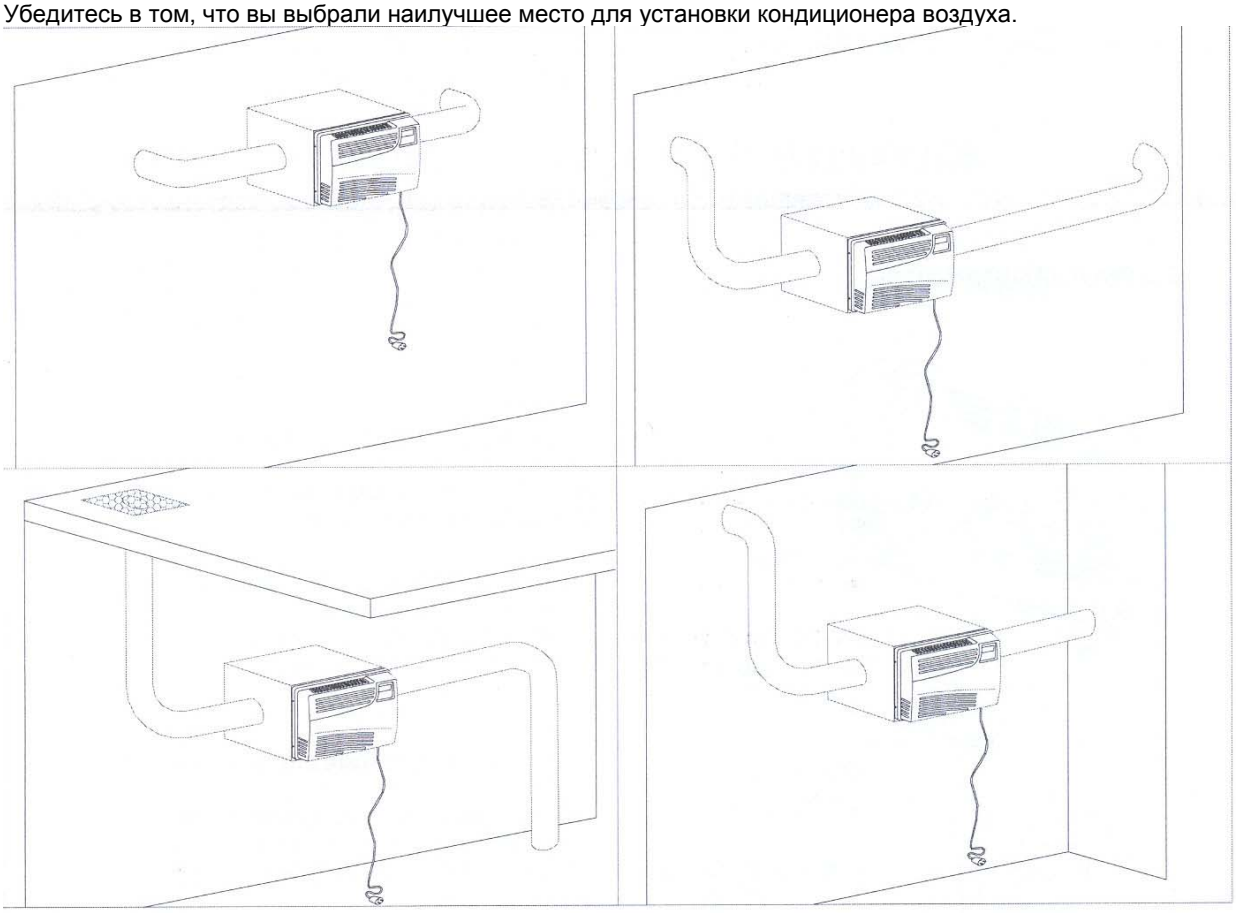

- выберите наилучшее место, исходя из того, чтобы гибкие трубки имели наименьшую длину,

- установите кондиционер воздуха на подходящую по размерам полку или стол,

- перед вентиляционной решёткой не должно находиться никаких препятствий, преграждающих воздушный поток,

## 2.1 СВЕРЛЕНИЕ СТЕНЫ

- Начертите местоположение решётки на стене, отделяющей винный погреб от помещения для выпуска воздуха.

- Просверлите 2 отверстия Ø 140 мм.

- Установите 2 решётки в стену.

- Подсоедините трубопроводы к кондиционеру

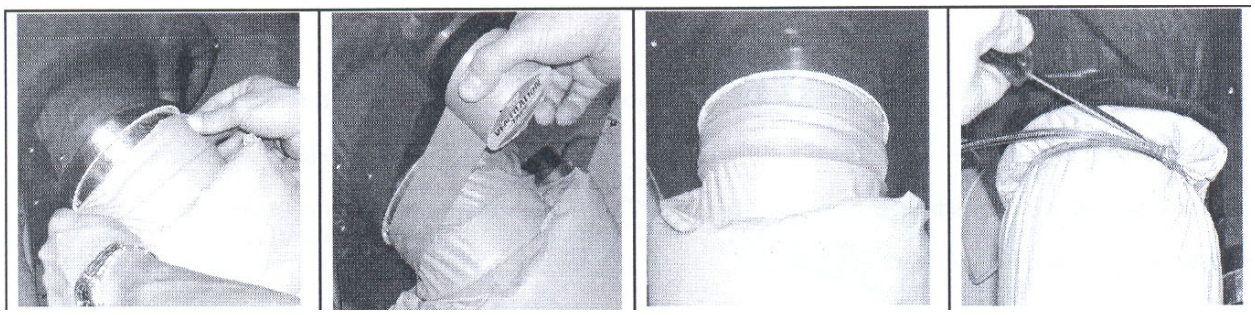

.

- Уплотнение между трубками и изоляцией должно быть заполнено (например, пенополиуретановой пеной).

Соединения должны быть герметизированы во избежание формирования конденсата на стенках кондиционера воздуха.

- Подсоединить дренажную трубку и закрепить хомутом

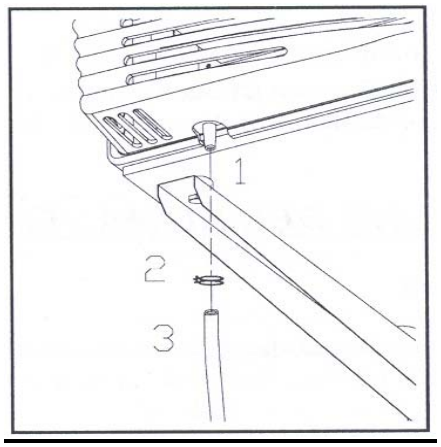


**<u>Важно:</u> подождите в течение 24 часов перед тем, как включать кондиционер воздуха.**

## 3. <u>ИСПОЛЬЗОВАНИЕ КОНДИЦИОНЕРА ВОЗДУХА WINEMASTER C18 IN</u>

### 3.1 ПОДКЛЮЧЕНИЕ КОНДИЦИОНЕРА

**<u>Важно:</u> подождите в течение 24 часов перед тем, как включать кондиционер воздуха.**

Вставьте вилку в сетевую розетку 230 В/16 А. При этом сразу включится вентилятор на стороне подвала. Компрессор может включиться на 2 минуты позже, если температура в погребе выше установленной температуры. Если температура в погребе равна установленной на термостате, то компрессор не включится.

Если вы хотите установить температуру быстрее, то вы можете установить переключатель 2 в положении II. В этом случае возрастает скорость циркуляции воздуха, и винный погреб достигнет номинальной мощности.

### 3.2 УСТАНОВКА ТЕМПЕРАТУРЫ

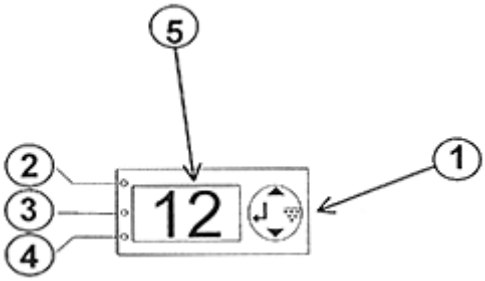


Термостат с правой стороны имеет джойстик (1), с помощью которого производятся установки. Для изменения установок просто нажмите и удерживайте ↵ в течение 5 секунд. На экране (5) появится надпись **SET**. Еще раз кратковременно нажмите ↵ .
На экране появится заданная температура. Для увеличения температуры нажмите стрелку ▲. Для уменьшения - нажмите ▼. При установке желаемой температуры подтвердите ввод нажатием ↵ , до появления снова надписи **SET**.
Светодиод 2 указывает режим разморозки.
Светодиод 3 указывает режим обогрева.
Светодиод 4 указывает, что включен компрессор. Если не горит ни один светодиод, температура в погребе близка к заданной.
После изменения температуры система защиты компрессора включит его через несколько минут.

## 3.3 АВТОМАТИЧЕСКОЕ РАЗМОРАЖИВАНИЕ

Программа управления термостатом несколько раз в день производит автоматическую разморозку. Во время данной операции компрессор отключается, работает только вентилятор погреба. Водяной конденсат, собранный в течение этого периода, удаляется через трубку.

## 4. ОБСЛУЖИВАНИЕ КОНДИЦИОНЕРА ВОЗДУХА WINEMASTER

ПЫЛЕВОЙ ФИЛЬТР

Необходимо заменять пылевой фильтр **в кондиционере воздуха**, когда это необходимо, но **не реже одного раза в год**. При его засорении возможна серьезная поломка кондиционера.

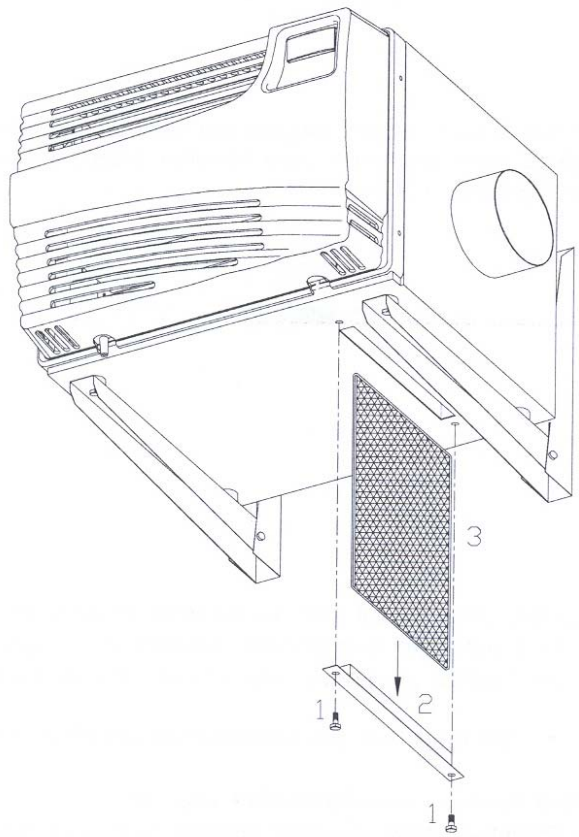

**5.**

## Гарантийные обязательства

Компания ООО «Винланд» гарантирует безотказную работу климатической системы Fondis в течение 1 (одного) года с момента приобретения климатической системы Покупателем при условии соблюдения «Руководство по установке и эксплуатации».

В течение гарантийного срока компания «Винланд» бесплатно устранит поломку или заменит любой узел, признанный дефектным, после обследования квалифицированным представителем компании «Винланд», если неисправность произошла не по вине Покупателя вследствие неправильной эксплуатации климатической системы. Запрещается изменять установки электронного блока без представителя компании «Винланд». Запрещается эксплуатация климатической системы без монитора напряжения при значительных колебаниях напряжения электрического тока в сети.

Компания «Винланд» рекомендует, периодически производить чистку воздушного фильтра. Снаружи климатическую систему можно мыть моющими средствами, не содержащими спирт или растворители.

Гарантия недействительна в следующих случаях:

- повреждения произошли вследствие небрежного обращения или неправильного использования климатической системы,
- внешние повреждения произошли вследствие использования агрессивных жидкостей для чистки корпуса климатической системы,
- подвал и установка не были изолированы в соответствии с настоящим руководством
- повреждения произошли вследствие несоблюдения «Руководство по установке и эксплуатации».

Обмен и замена узлов в соответствии с гарантией не продлевают её.

Компания ООО «Винланд» ни при каких обстоятельствах не несёт ответственности за прямые или косвенные последствия отказа в работе климатической системы. Гарантия ограничена только продуктом, поставляемым компанией ООО «Винланд».

Гарантийный талон

Срок гарантии 1 (один) год со дня продажи.

Дата продажи «_____»_____2006г.

Модель _____, серийный номер_____

М П тел (095) 225-48-44, 119-43-77