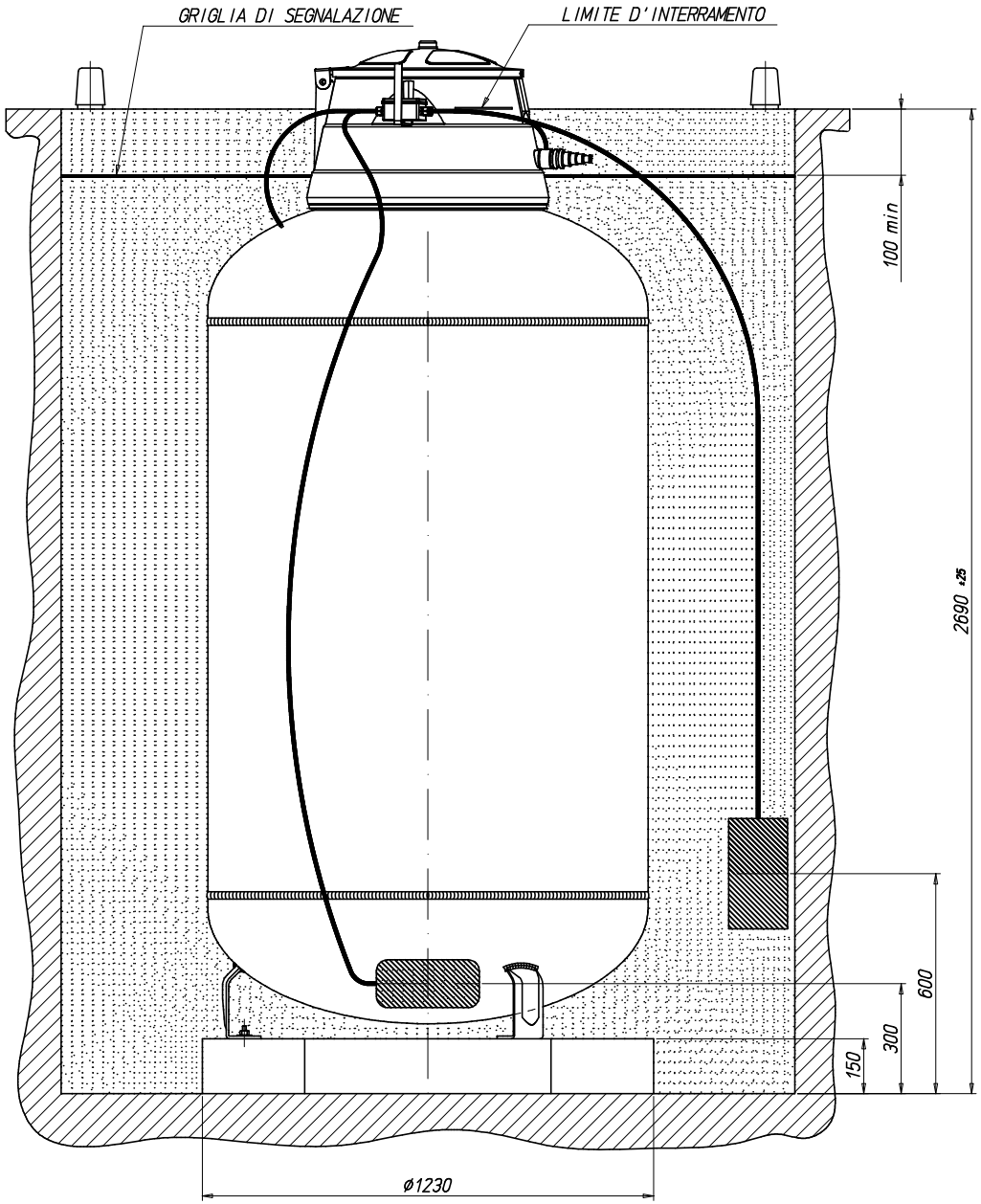

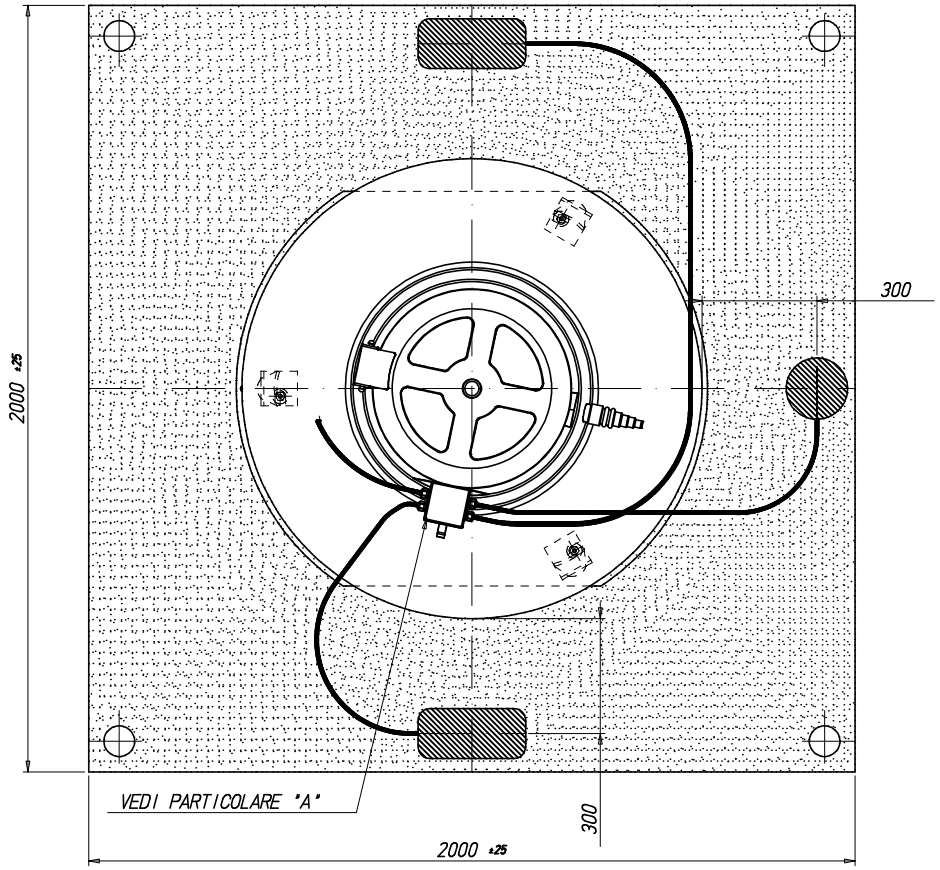

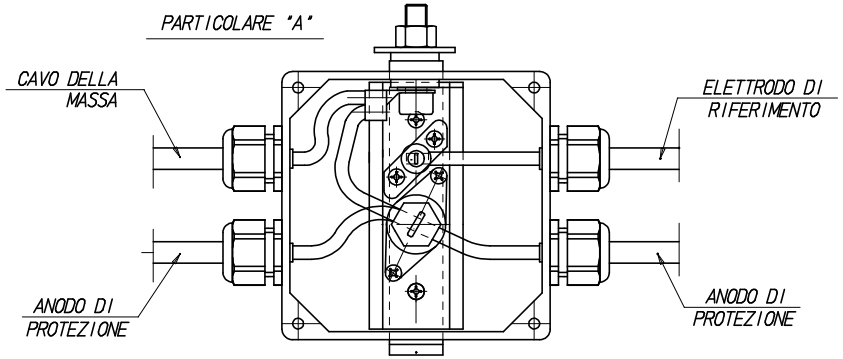

ANODI DI PROTEZIONE : N° 2 AL MAGNESIO
DEL PESO DI KG 2.50 CADAUNO.
ELETTRODO DI RIFERIMENTO : CU/CUSO4.

GRIGLIA DI SEGNALAZIONE D'INGOMBRO IN PLASTICA.
N°.4 PICCHETTI DI SEGNALAZIONE PERIMETRALI.

MODIFICHE	N° C.T.	DISEGNATO	APPROVATO	DATA
		M.Caporni	- -	09-04-05

Antonio Merloni Spa — Telefono 0732/6801 — Telex: 560042 MERNEC.I — 60044 Fabriano(Ancona), via V. Veneto 19

SCALA	1:7 - 1:1	
MATERIALE: - - -	PEZZI N°	1
FINITURA: - - -	DISEGNO N°	
CODICE: - -	2045/121/40	

GERBATOIO VERTICALE EPOX
Ø1200 CAPACITA' LITRI 2250±10
DIM. FOSSA E POSIZIONAM. ANODI

A TERMINI DI LEGGE CI RISERVIAMO LA PROPRIETA' DI QUESTO DISEGNO CON DIVIETO DI USO E RIPRODUZIONE

C:\dati\archivio\2045-121\2045-121-40.d 0508130888